Tijeras autopropulsadas
GS-1930

Tijeras autopropulsadas

	GS-1930
Dimensiones	
Altura de trabajo* máx	7,79 m
A Altura de la plataforma máx (con sensor de sobrecarga)	5,79 m
B Altura de la plataforma – replegada	1,00 m
C Longitud de la plataforma - exterior	1,63 m
extendida	2,54 m
Extensión de la plataforma	0,91 m
D Ancho de la plataforma - exterior	0,74 m
Altura de las barandillas	1,10 m
Altura zócalo	0,15 m
E Altura - replegada montadas con barandillas	2,11 m
con barandillas abatibles	1,75 m
F Longitud - replegada	1,83 m
Longitud - extendida	2,74 m
G Ancho máquina	0,76 m
H Distancia entre ejes	1,32 m
I Altura libre sobre el suelo centro máquina	6 cm
J – antibaches desplegados	2 cm
Productividad	
Numero máximo de personas en plataforma (int./ext.)¹	2/-
Capacidad de carga	227 kg
Capacidad de carga - extensión de plataforma	113 kg
Altura de conducción	máxima
Velocidad de traslación – replegada	4,0 km/h
Velocidad de traslación – elevada	0,8 km/h
Pendiente superable – replegada**	25%
Radio de giro – int.	cero
Radio de giro – ext.	1,55 m
Velocidad de elevación / descenso	16 / 29 seg
Mandos de control	proporcionales
Tracción	en ruedas delanteras
Multidiscos de freno	en ruedas traseras
Neumáticos - no dejan marcas	30x11x20 cm
Potencia y transmisión	
Alimentación	24 V (4 baterías de 6V 225 Ah)
Capacidad del sistema hidráulico	14,2 L
Niveles de ruido y vibración	
Nivel de presión sonora (suelo)	<70 dBA
Nivel de presión sonora (plataforma)	<70 dBA
Vibración	<2,5 m/s²
Peso	
	1.498 kg
Cumplimiento normativo	

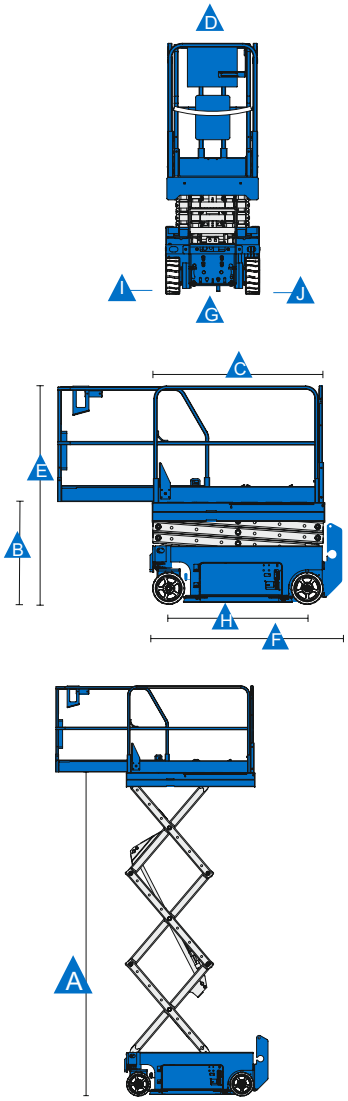

ATS Maquinarias Ltda.
El Juncal 350 Quilicura, Santiago.
Mesa Central: +56224464612
Celulares: +56977547967 / +56992229157
www.ats.cl / contacto@ats.cl